leaf®
Low Carbon
High Design
Fachadas Ventiladas
Revo
60
50
25
Carbono negativo y renovable
60 años vida útil mínima (BRE)*
50 años de garantía
Libertad de diseño
Email_ proyectos@leafpanel.com
www.leafpanel.com
accoya®

LEAF - Fachadas Ventiladas

Revo

- Revestimiento de madera acetilada -
- 50 años de garantía en exterior -
- 25 años de garantía bajo agua -
- Terminación en impregnante, aceite o natural -
- 100% natural, sin químicos tóxicos -

leaf®
Low Carbon
High Design

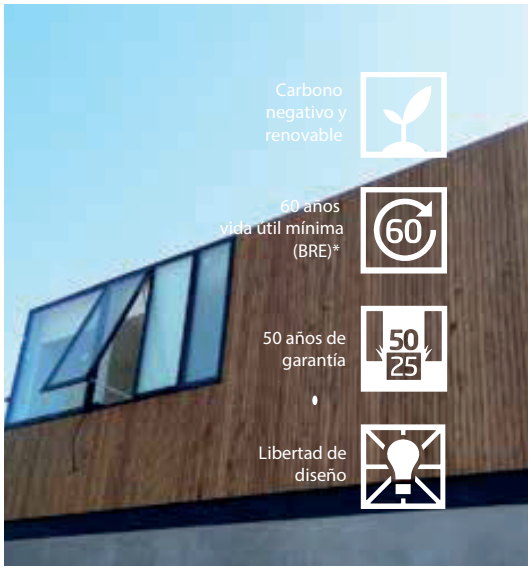

Versión 02.04.2020

Contactos:
proyectos@leafpanel.com
www.leafpanel.com

LEAF - Fachadas Ventiladas

Revo

Elije formato,
largo y color.

- Fachadas Ventiladas Leaf generan una capa de aire que proteje el interior de agentes climáticos, mejorando el confort y rendimiento energético de un edificio -

- Usos: Proyectos residenciales, corporativos, industriales, gubernamentales -

Revo_

Revestimiento en madera acetilada
Canto redondeado o recto

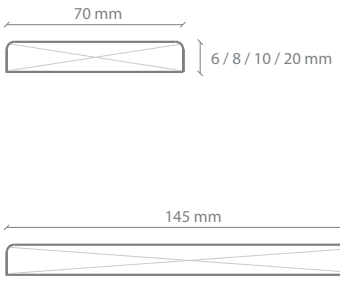

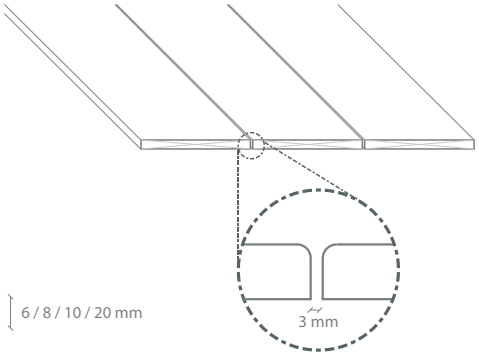

Revo S_

Revestimiento en madera acetilada
Tinglado

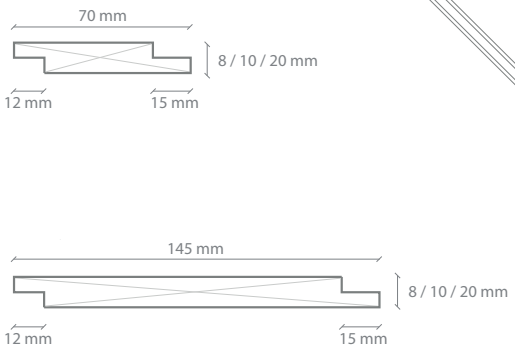

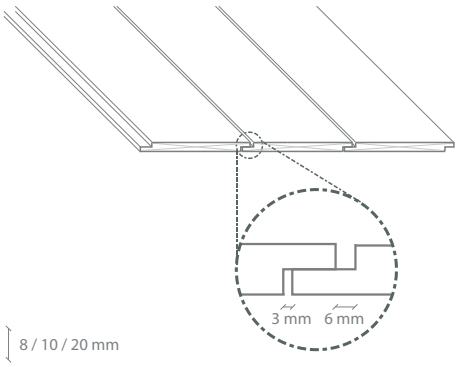

leaf®
Low Carbon
High Design

Línea de color para Fachadas Ventiladas Revo y Revo S

* Para ver más colores, ir a cartas de colores

Colores Línea Beta

Impregnante y Barniz sobre madera

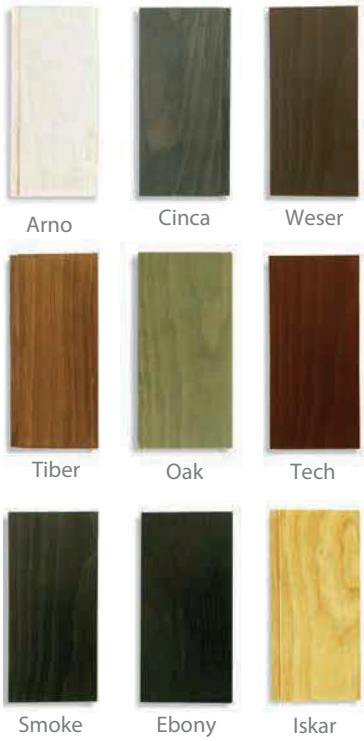

Colores Línea Olium

Aceite sobre madera

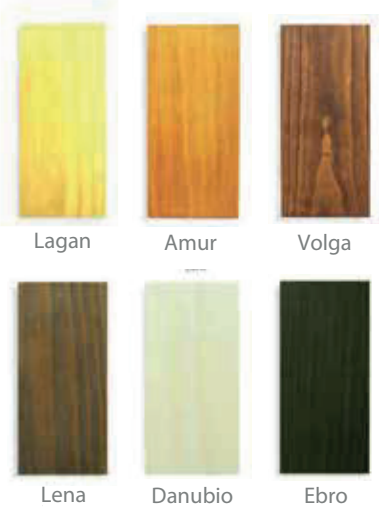

* Para solución Revo y Revo S : Fijar sobre subestructura con distanciamiento máximo de 400 mm entre apoyos.

Largos según disponibilidad_

2400 mm
3000 mm
3600 mm
4200 mm
4800 mm

LEAF - Fachadas Ventiladas

Revo

Rendimiento
del producto.

leaf®
Low Carbon
High Design

Producto	Formato (mm)	Largo de tabla (mm)	Cantidad de tablas por m2	Rendimiento: m2 x tabla
Revo 6 x 70	6 x 70	2400	5,7077	0,1752 m2
	6 x 70	3000	4,5662	0,219 m2
	6 x 70	3600	3,8051	0,2628 m2
	6 x 70	4200	3,2615	0,3066 m2
	6 x 70	4800	2,8538	0,3504 m2
Revo 6 x 145	6 x 145	2400	2,8153	0,3552m2
	6 x 145	3000	2.2522	0,444 m2
	6 x 145	3600	1,8768	0,5328 m2
	6 x 145	4200	1,6087	0,6216 m2
	6 x 145	4800	1,4076	0,7104 m2
Revo 8 x 70	8 x 70	2400	5,7077	0,1752 m2
	8 x 70	3000	4,5662	0,219 m2
	8 x 70	3600	3,8051	0,2628 m2
	8 x 70	4200	3,2615	0,3066 m2
	8 x 70	4800	2,8538	0,3504 m2
Revo S 8 x 70 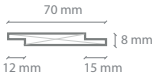	8 x 70	2400	6,9444	0,144 m2
	8 x 70	3000	5,5555	0,18 m2
	8 x 70	3600	4,6296	0,216 m2
	8 x 70	4200	3,9682	0,252 m2
	8 x 70	4800	3,4722	0,288 m2
Revo 8 x 145	8 x 145	2400	2,8153	0,3552m2
	8 x 145	3000	2.2522	0,444 m2
	8 x 145	3600	1,8768	0,5328 m2
	8 x 145	4200	1,6087	0,6216 m2
	8 x 145	4800	1,4076	0,7104 m2
Revo S 8 x 145 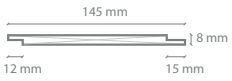	8 x 145	2400	3,0864	0,324 m2
	8 x 145	3000	2,4691	0,405 m2
	8 x 145	3600	2,0576	0,486 m2
	8 x 145	4200	1,7636	0,567 m2
	8 x 145	4800	1,5432	0,648 m2

* Para cálculo de rendimiento Revo se considera un distanciamiento de 3mm entre tablas.
* Para cálculo de rendimiento Revo Revo S se considera un traslapo de 10 mm entre tablas.

LEAF - Fachadas Ventiladas

Revo

Rendimiento
del producto.

leaf®
Low Carbon
High Design

Producto	Formato (mm)	Largo de tabla (mm)	Cantidad de tablas por m2	Rendimiento: m2 x tabla
Revo 10 x 70	10 x 70	2400	5,7077	0,1752 m2
	10 x 70	3000	4,5662	0,219 m2
	10 x 70	3600	3,8051	0,2628 m2
	10 x 70	4200	3,2615	0,3066 m2
	10 x 70	4800	2,8538	0,3504 m2
Revo S 10 x 70 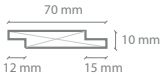	10 x 70	2400	6,9444	0,144 m2
	10 x 70	3000	5,5555	0,18 m2
	10 x 70	3600	4,6296	0,216 m2
	10 x 70	4200	3,9682	0,252 m2
	10 x 70	4800	3,4722	0,288 m2
Revo 10 x 145 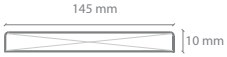	10 x 145	2400	2,8153	0,3552m2
	10 x 145	3000	2.2522	0,444 m2
	10 x 145	3600	1,8768	0,5328 m2
	10 x 145	4200	1,6087	0,6216 m2
	10 x 145	4800	1,4076	0,7104 m2
Revo S 10 x 145 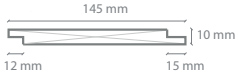	10 x 145	2400	3,0864	0,324 m2
	10 x 145	3000	2,4691	0,405 m2
	10 x 145	3600	2,0576	0,486 m2
	10 x 145	4200	1,7636	0,567 m2
	10 x 145	4800	1,5432	0,648 m2
Revo 20 x 70	20 x 70	2400	5,7077	0,1752 m2
	20 x 70	3000	4,5662	0,219 m2
	20 x 70	3600	3,8051	0,2628 m2
	20 x 70	4200	3,2615	0,3066 m2
	20 x 70	4800	2,8538	0,3504 m2
Revo S 20 x 70 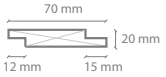	20 x 70	2400	6,9444	0,144 m2
	20 x 70	3000	5,5555	0,18 m2
	20 x 70	3600	4,6296	0,216 m2
	20 x 70	4200	3,9682	0,252 m2
	20 x 70	4800	3,4722	0,288 m2

* Para cálculo de rendimiento Revo se considera un distanciamiento de 3mm entre tablas.
* Para cálculo de rendimiento Revo Revo S se considera un traslapo de 10 mm entre tablas.

LEAF - Fachadas Ventiladas

Revo

Rendimiento
del producto.

Producto	Formato (mm)	Largo de tabla (mm)	Cantidad de tablas por m2	Rendimiento: m2 x tabla
Revo 20 x 145	20 x 145	2400	2,8153	0,3552m2
	20 x 145	3000	2.2522	0,444 m2
	20 x 145	3600	1,8768	0,5328 m2
	20 x 145	4200	1,6087	0,6216 m2
	20 x 145	4800	1,4076	0,7104 m2
Revo S 20 x 145	20 x 145	2400	3,0864	0,324 m2
	20 x 145	3000	2,4691	0,405 m2
	20 x 145	3600	2,0576	0,486 m2
	20 x 145	4200	1,7636	0,567 m2
	20 x 145	4800	1,5432	0,648 m2

* Para cálculo de rendimiento Revo se considera un distanciamiento de 3mm entre tablas.
* Para cálculo de rendimiento Revo Revo S se considera un traslapo de 10 mm entre tablas.

LEAF - Fachadas Ventiladas

Instalación - Fachadas Ventiladas Revo

La instalación de nuestro producto puede ser llevada a cabo mediante un sistema de fijación oculta o utilizando tornillos de acero inoxidable.

Sistema de Fijación Oculta _ Detalle ejemplo

Corte

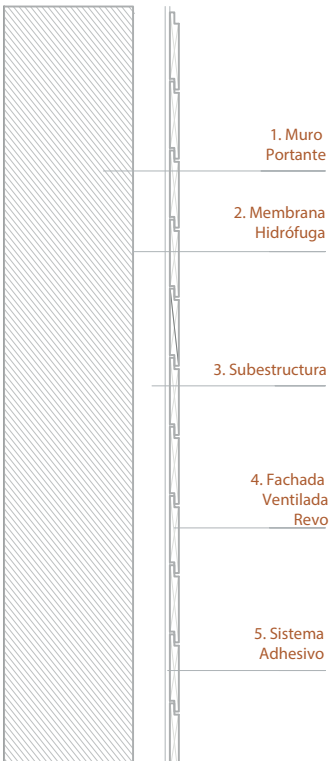

Planta

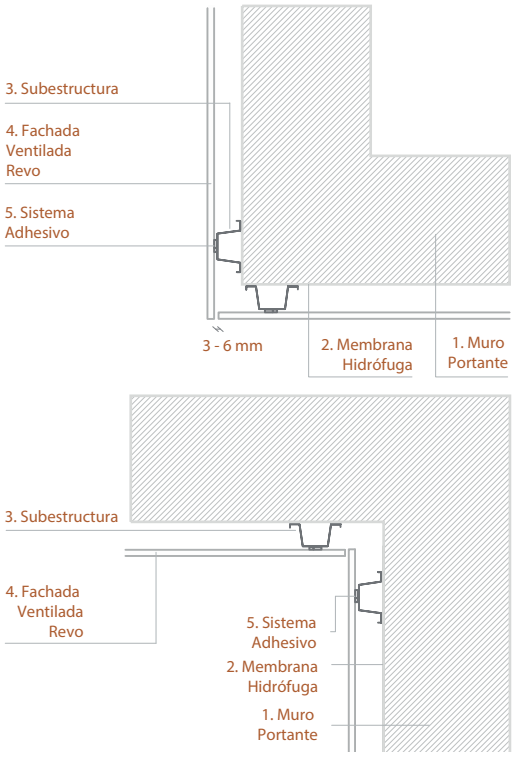

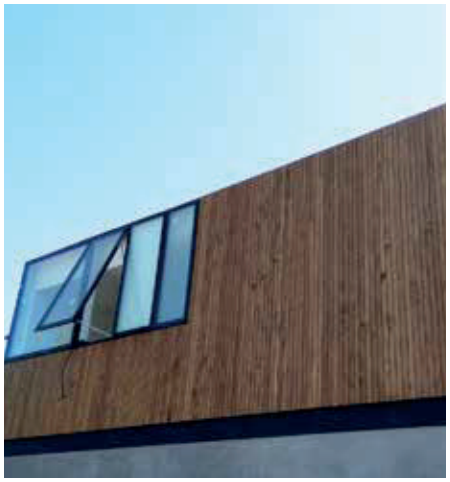

Fijación con Tornillos Inoxidables_Detalle ejemplo

Planta

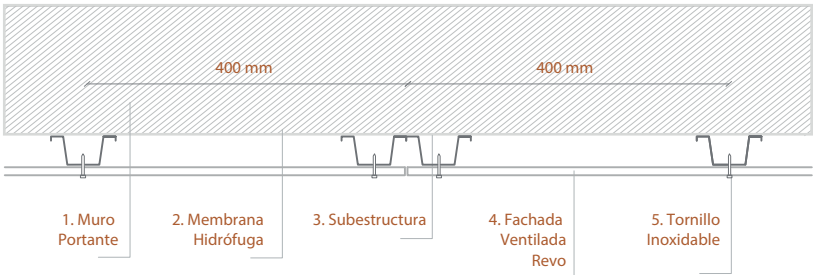

Detalle ejemplo de encuentros

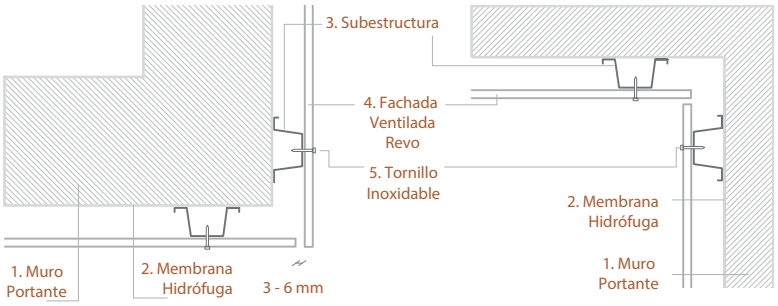

Recomendaciones Leaf:

- Utilizar membrana hidrófuga entre muro portante y subestructura.
- Al realizar cortes en obra, sellar los cantos con la misma pintura y barniz utilizada en las tablas.
- Dejar cantería mínima de 3 mm entre tablas.
- Siempre preperforar tablas antes de atornillar.

Contactos: proyectos@leafpanel.com www.leafpanel.com

LEAF - Fachadas Ventiladas

Instalación - Fachadas Ventiladas Revo

El método de instalación que se utiliza para montar la Fachada Ventilada Revo es el Sistema de Fijación Oculta. Es un sistema de fijación mecánica, basado en una subestructura (vertical u horizontal), conectados al muro portante. Luego, el montaje se fija a los paneles utilizando adhesivo poliuretano para exterior de alta resistencia.

1. Instalación de subestructura

1.1 Instalar subestructura cada 400 mm máximo en muros o cielos. (Ejemplos: Leaf basic, Metalcón, Acero).

1.2 Disponer subestructura en sentido perpendicular al revestimiento.

1.3 Tomar especial atención a que esté bien aplomado.

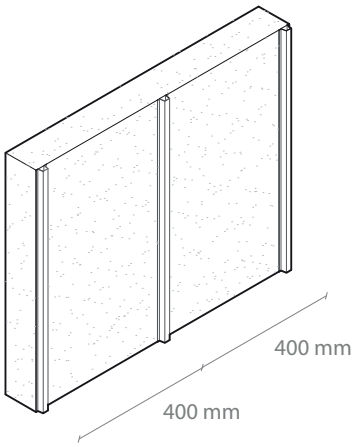

2. Utilización de sistema adhesivo

- 2.1 Cleaner: Aplicar con huaipe sobre subestructura, para limpiar superficie.
- 2.2 Primer: Agitar bien antes de usar. Aplicar con brocha a subestructura y revestimiento en las zonas donde se pegarán. Esperar a que seque para pegar cinta. Actúa como adherente entre la subestructura, la cinta y el adhesivo poliuretano.
- 2.3 Cinta: Quitar lámina de una cara de cinta adhesiva y pegar sobre subestructura. Mantiene las piezas en su posición mientras fragua el adhesivo.
- 2.4 Adhesivo: Con una calafatera grande, aplicar adhesivo sobre subestructura, a un costado de la cinta.

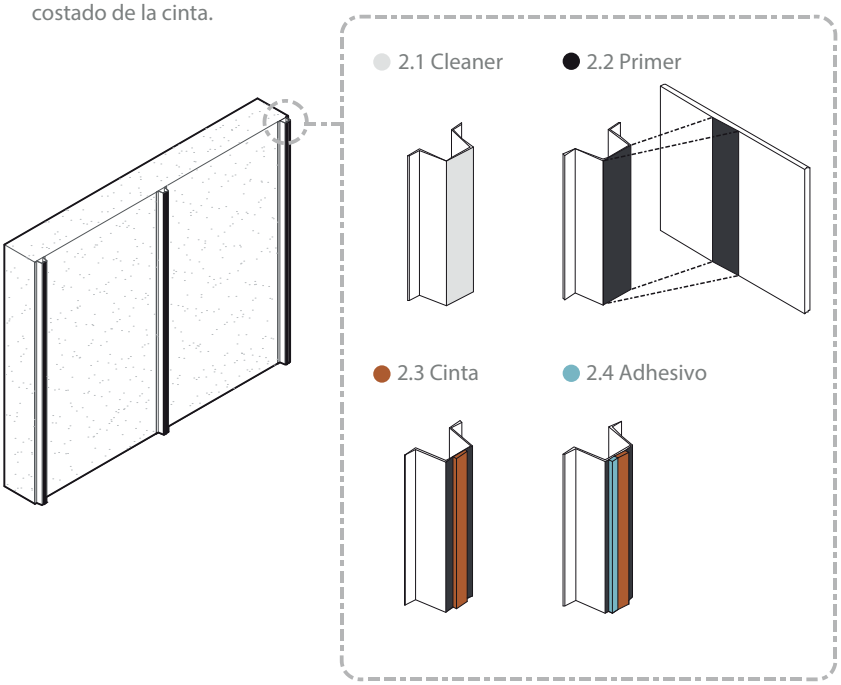

3. Pegado de revestimiento

3.1 Quitar la otra lámina de la cinta adhesiva para instalar revestimiento.

3.2 Comenzar a pegar el revesimiento desde abajo hacia arriba.

3.3 Tomar especial atención en que las áreas a pegar tengan Primer.

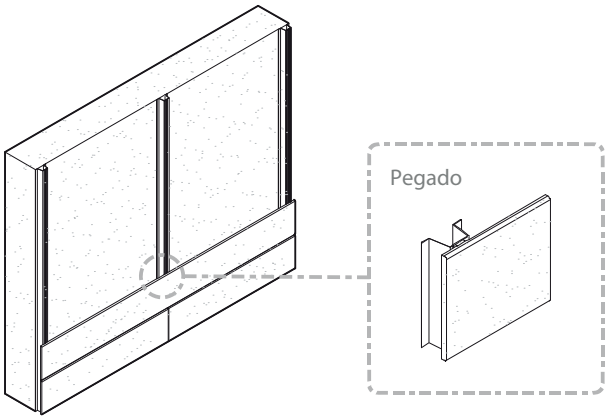

4. Encuentros de revestimiento

4.1 Dejar cantería de 3mm en ambos sentidos de las tablas.

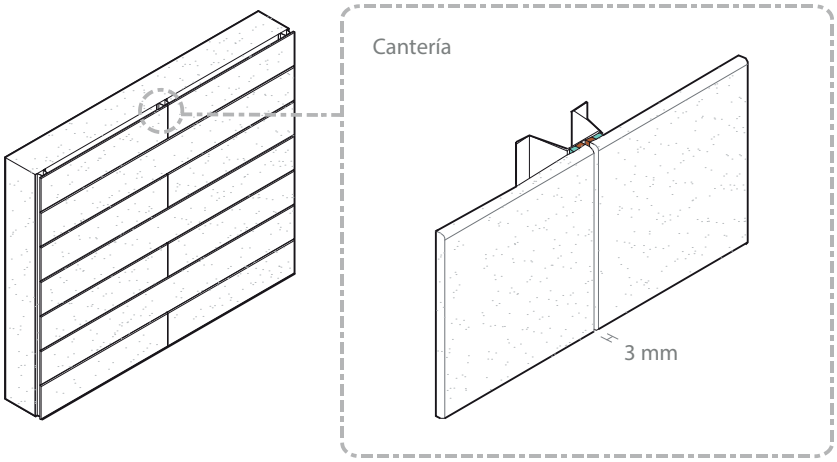

Contactos: proyectos@leafpanel.com www.leafpanel.com

Avenida Los Libertadores/
Lote 15-I1/ Parque Industrial
Los Libertadores/ Colina/
Santiago/ Chile.

Tel_ +56 2 3223 3361
Email_ proyectos@leafpanel.com
www.leafpanel.com